Högtemperaturgivare för instick svetsat skyddsrör med solid mätspets, t ⩽ 1150°C

Användningsområde

För mätning av höga temperaturer i applikationer med lågt tryck. Anpassad för mätning i rör, skorstenar och kanaler med rök- och förbränningsgaser där skyddsfickan får utstå mekanisk nötning. Monteras med antingen skjutbar fläns enligt DIN EN 50446 eller med gastät klämförskruvning. Se avsnittet "Tillbehör".

Armatur

Skyddsficka av högtemperaturstål 253MA / 1.4835, Ø 21.3 x 2.8 mm. Solid mätspets av högtemperaturstål 253MA / 1.4835, Ø 21.3 x 7.2 mm eller av kromstål 1.4841, Ø 21.3 x 7.2. För mer information om materialens egenskaper se sida 143.

Mätinsats

Bytbar mätinsats av typ TC 100 i Inconel 600 / 2.4816, Ø 6 mm. Isolerad mätpunkt. Insatslängd = L + 34 mm. Mätelement typ J eller typ K.
För utförlig information om mätinsatsen se TC 100.

Processtemperatur

	J	K
253MA	720 °C	1150 °C

Kapslingsklass

Se avsnitt Kopplingshuvuden på sida 120.

Svarstider

Typ	Luft 1 m/s	
	t 0.5	t 0.9
TCA-P61, Ø 21.3	3 min	10.4 min

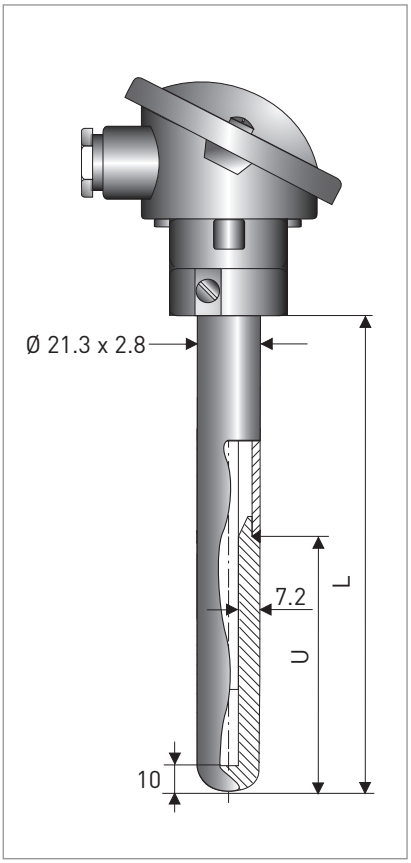

Dimensioner i mm

Beställningskod för TCA-P61 med standardinställningar

V	T	C	1	4	1	0	2	B	A	2	8	0	0	A	0	1	0	0	0	0	0	0	0	0	0	0	0
							3	4		6		8		10													

Detta är ett urval av de valmöjligheter som finns för denna givare. För komplett beställningskod se sidan 69.

3. KOPPLINGSHUVUD

2	BUZ-T
4	AA

4. MÄTINSATS

A	1x Termoelement Typ J
B	1x Termoelement Typ K
D	2x Termoelement Typ J
E	2x Termoelement Typ K

6. MATERIAL SKYDDSFICKA

2	1.4835 / 253 MA
4	1.4841 / Kromstål

8. PROCESSANSLUTNING

0	Utan
3	Klämförskruvning G 1
A	Monteringsfläns

10. INSTICKSLÄNGD

A	710 mm	L/U	(U=200)
B	1000 mm	L/U	(U=200)
C	1400 mm	L/U	(U=200)
E	710 mm	L/U	(U=300)
F	1000 mm	L/U	(U=300)
G	1400 mm	L/U	(U=300)
K	710 mm	L/U	(U=500)
L	1000 mm	L/U	(U=500)
M	1400 mm	L/U	(U=500)
N	2000 mm	L/U	(U=500)
Z	Kundanpassad längd		

KOMPLETT BESTÄLLNINGSNYCKEL

Type code for industrial thermometers

VTC1 4

1. Model

0	TCA-P 60	(TAS15)	plug-in	
1	TCA-P 61	(TAS21)	plug-in	
2	TCA-P 62	(TAS19/22)	plug-in	
A	TCA-P 63	(TKS10)	plug-in	ceramic
B	TCA-P 64	(TKS15)	plug-in	ceramic
C	TCA-P 65	(TKS24)	plug-in	ceramic

3. Connection heads

1	BA		Alu, M20x 1,5, IP 54	(60, 63)
2	BUZ-T (screw)	hinged cover	Alu, M20x 1,5, IP 54	(60, 61, 62, 63, 64)
3	BUZ-S (snap),	hinged cover	Alu, M20x 1,5, IP 54	(60, 63)
4	AA		Alu, M20x 1,5, IP 54	(61, 62, 64, 65)

4. Measuring insert = sensor / wiring

A	1x	Thermocouple Type J (Fe-CuNi)	(60, 61, 62)
B	1x	Thermocouple Type K (NiCr-Ni)	(60, 61, 62, 63, 64)
D	2x	Thermocouple Type J (Fe-CuNi)	(60, 61, 62)
E	2x	Thermocouple Type K (NiCr-Ni)	(60, 61, 62, 63, 64)
G	1x	Thermocouple Type S Ø 0,35 mm (RhPt-Pt)	(63, 64, 65)
H	1x	Thermocouple Type S Ø 0,50 mm (RhPt-Pt)	(63, 64, 65)
K	2x	Thermocouple Type S Ø 0,35 mm (RhPt-Pt)	(63, 64, 65)
L	2x	Thermocouple Type S Ø 0,50 mm (RhPt-Pt)	(63, 64, 65)

6. Thermowell material

						type
1	1.4767, Kanthal AF (Ø 15, 19, 22)					(60) (Ø15)
2	1.4835, 253MA (Ø 21,3), **Barstock tip 1.4835**					(61)
3	1.4762, Chrome steel (Ø 22)					(62)
4	1.4835, 253MA (Ø 21,3), **Barstock tip 1.4841**					(61)
A	C610, ceramic	(63) (Ø 10)	(64) (Ø15)			(63, 64)
B	C799, ceramic	(63) (Ø 10)	(64) (Ø15)	(65) (Ø 24)		(63…65)

7. Thermowell diameter

				type
1	15 x 1,3 mm	(Kanthal)		(60)
2	19 x 1,3 mm	(Kanthal)		(62)
3	22 x 2 mm	(Kanthal)		(62)
5	22 x 2 mm	(1.4762)		(62)
8	21,3 x 7,2 mm	(1.4835)	Barstock tip (1.4841 or 1.4835)	(61)
A	10 x 1,5 mm	(C610)		(63)
B	15 x 2 mm	(C610)		(64)
D	10 x 2 mm	(C799)		(63)
E	15 x 2,5 mm	(C799)		(64)
F	24x3 / 15x2,5	(C799)		(65)

8. Process connection

0	without		
1	Compression fitting G1/2"		(60, 63)
2	Compression fitting G3/4"		(60, 62, 63)
3	Compression fitting G1"		(60, 61, 62, 63, 64)
A	Mounting bracket		

10. Immersion length a

1	180 mm			
2	250 mm			
3	355 mm			
4	500 mm			
5	710 mm			
6	1000 mm			
7	1400 mm			
8	2000 mm			
	TCA-P61 tip thermowell material (61)		1.4835 or 1.4841	
A	710 mm	L/U	(U=200)	
B	1000 mm	L/U	(U=200)	
C	1400 mm	L/U	(U=200)	
E	710 mm	L/U	(U=300)	
F	1000 mm	L/U	(U=300)	
G	1400 mm	L/U	(U=300)	
L	1000 mm	L/U	(U=500)	
M	1400 mm	L/U	(U=500)	
N	2000 mm	L/U	(U=500)	
Z	customised length			

11. Support tube length c

0*	without	(60, 61, 62)
1	80 mm	(63)
2	150 mm	(64)
3	200 mm	(65)
Z	customised length	

12. Type of connection / head mounted transmitter

0	with flying leads for transmittter mounting			
1	Standard version with ceramic terminal block			
L	with head mounted transmitter TT 12 C	// APAC C130	Basic, TC	
C	with head mounted transmitter TT 33 C	// IPAQ C330	Universal	[Ex]
E	with head mounted transmitter TT 51 C	// IPAQ C520	Smart, HART, SIL2	[Ex]
M	with head mounted transmitter TT 53 C	// IPAQ C530	Smart, HART	[Ex]

13. Type of connection / rail mounted transmitter

0	without			
L	with rail mounted transmitter TT 12 R	// APAQ R130	Basic, TC	
A	with rail mounted transmitter TT 32 R	// IPAQ-4L	Universal, 90 - 250 VAC	
B	with rail mounted transmitter TT 32 R	// IPAQ-4L	Universal, 20 - 30 VDC	
C	with rail mounted transmitter TT 33 R	// IPAQ R330	Universal	[Ex]
H	with rail mounted transmitter TT 51 R	// IPAQ R520	Smart, HART, SIL2	[Ex]
M	with rail mounted transmitter TT 53 R	// IPAQ R530	Smart, HART	[Ex]

Vissa kombinationer är inte möjliga. Vänligen kontakta KROHNE Inor för ytterligare information.

VTC1			0			A				0				

14. Transmitter configuration

0	without	
1	Configuration	

15. Calibration report

0	without	
2	2 points: 0% and 100%	(single-sensor)
3	2 points: 0% and 100%	(double-sensor)
4	3 points: 0, 50 and 100%	(single-sensor)
5	3 points: 0, 50 and 100%	(double-sensor)
6	acc. to customer	(single-sensor)
7	acc. to customer	(double-sensor)
A	2 points: 0 and 100%	(single-sensor & transmitter)
B	3 points: 0, 50 and 100%	(single-sensor & transmitter)
C	5 points: 0, 25, ..., 100%	(single-sensor & transmitter)
E	2 points: 0 and 100%	(single-sensor & transmitter, incl. adjust.)
F	3 points: 0, 50 and 100%	(single-sensor & transmitter, incl. adjust.)
G	5 points: 0, 25, ... , 100%	(single-sensor & transmitter, incl. adjust.)
H	acc. to customer	(single-sensor & transmitter, incl. adjust.)

16. Test certificate

0	without
1	Declaration of compliance with order 2.1 according to EN 10204

17. Pressure test

0	without

18. Material certification

0	without
2	PMI test metall. pressurized wetted parts, certificate 3.1

19. Marking

0	without	
1	Stainless steel tag plate	(40 x 20 mm)
2	Stainless steel tag plate	(120 x 46 mm)

20. Operating instructions

0	without	
1	German	(DE)
3	English	(GB)
4	French	(FR)
5	Spanish	(ES)
G	English/German	

21. Private Label

0	KROHNE Standard Version
1	INOR Standard Version

22. Version

0	without
1	SIL2, EU- Manufacturer's declaration [TT51]

VTC1	4		0			A				0								0						0	0	0	**Order code**

Exempel konfigurering
VTC14204BA3305000000000010000

Hög temperatur givate

Termoelement typ K klass 1
Mineral isolerad Ø6 mm mät insats
Ø33 c 710 mm skyddsrör i EN 1.4762
Kopplings huvud i Aluminium form A

Vissa kombinationer är inte möjliga. Vänligen kontakta KROHNE Inor för ytterligare information.